komfortabel - praktisch - mobil - einfach

TOI® Badmobil S

Sie brauchen vorübergehend ein Badezimmerersatz? Das TOI® Badmobil S bietet sich als die perfekte Lösung an. Schnell einsatzbereit, komfortabel ausgerüstet und flexibel in der Anwendung.

TECHNISCHE DATEN:

- L x B x H: 2,42 x 2,30 x 2,90m
- Deichsellänge: 1,20 m
- Gewicht: 750 kg
- Frischwasser-anschluss: ¾" GEKA-Kupplung
- Abwasseranschluss: 1" Nito-Kupplung
- Stromanschluss: 400 V/16 A
- Stromverbrauch: 5 kW - Licht/ Boiler/Heizung
- Wasserboiler: 30 lt.

AUSSTATTUNG:

- 1 Toilette
- 1 Dusche
- 1 Handwaschbecken
- 1 Heizung
- 1 Warmwasserboiler
- 1 Zerhackerpumpe
- 1 Sitzbank
- 3 Kleiderhaken

SERVICE:

- Anlieferung und Abholung
- Auf- und Abbau
- Regelmässige interne Qualitätschecks
- 24-Stunden-Notdienst

OPTIONEN:

- Reinigungsservice
- Anschlussmaterial
- Anschlussarbeiten
- Endreinigung

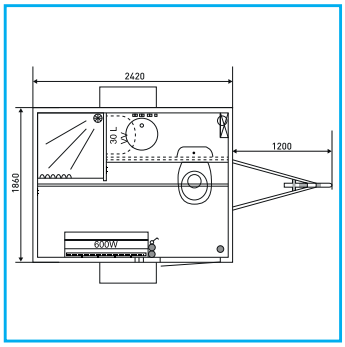

TOI TOI AG
Tel.: 0800 864 000 (gratis)
Fax: 0800 864 001 (gratis)
info@toitoi.ch
www.toitoi.ch

simple - mobile - pratique - confortable

TOI® Badmobil S

Il vous faut une salle de bains de remplacement? La salle de bains mobile entièrement équipée comprend un WC, une douche, un lavabo, le chauffage et la lumière.

CARACTÉRISTIQUES TECHNIQUES:

- Dimensions: 2,42 x 2,30 x 2,90m
- Longueur du timon: 1,20 m
- Poids: 750 kg
- Connexion eau propre: Raccord GEKA ¾"
- Connexion eaux usées: Nito couplage 1"
- Connexion électrique: 400 V/16 A
- Consommation d'électricité: 5 kW- lumière/ chaudière/ chauffage
- Chaudière d'eaux chaude: 30 lt.

ÉQUIPEMENT:

- 1 toilette
- 1 douche
- 1 lavabo
- 1 chauffage
- 1 chaudières d'eaux chaude
- 1 pompes déchiqueteuse
- 1 vestiaire
- 3 porte manteaux

SERVICE:

- Livraison et enlèvement
- Montage et démontage
- Contrôles de qualité internes réguliers
- Service d'urgence 24 h

OPTIONS:

- Service de nettoyage
- Matériel de raccordement
- Travaux de raccordement
- Nettoyage final

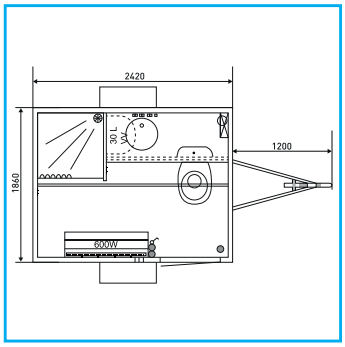

TOI TOI AG
Tél.: 0800 864 000 (gratuit)
Fax: 0800 864 001 (gratuit)
info@toitoi.ch
www.toitoi.ch

pratico - funzionale - accogliente

TOI® Badmobil S

Necessitate di un bagno provvisorio?
Il TOI® Badmobil „S“ è un bagno completo di doccia, WC e lavandino, facile da trasportare, funzionale e accogliente.

DATI TECNICI:

- Dimensioni: 2,42 x 2,30 x 2,90m
- Lunghezza timone: 1,20 m
- Peso: 750 kg
- Allacciamento acqua: ¾” GEKA
- Allacciamento scarico: 1” Nito
- Allacciamento elettrico: 400 V/16 A
- Consumo di elettricità: 5 kW - luce/ boiler/ riscaldamento
- Boiler: 30 litri

DOTAZIONE:

- 1 wc
- 1 doccia
- 1 lavandino
- 1 riscaldamento
- 1 boiler per l'acqua calda
- 1 pompa trituratrice
- 1 panca
- 3 ganci per attaccapanni

SERVIZI:

- Trasporto fino al luogo di installazione con mezzi attrezzati
- Montaggio e smontaggio
- Regolari controlli di qualità interni
- Servizio di emergenza 24 ore su 24

OPTIONEN:

- Servizio di pulizia
- Materiale di raccordo
- Operazioni di allacciamento
- Pulizia finale

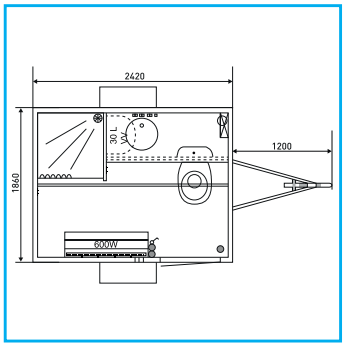

TOI TOI AG
Tel.: 0800 864 000 (gratis)
Fax: 0800 864 001 (gratis)
info@toitoi.ch
www.toitoi.ch